MV 32-3

Вертикальный многоступенчатый насос

8 800 500 63 17
info@onispump.ru
http://onispump.ru

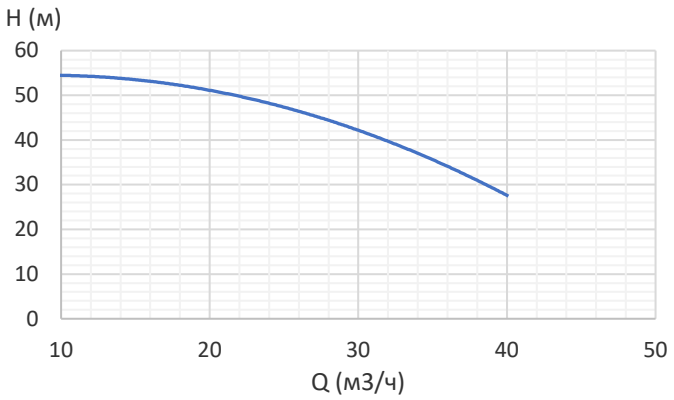

Габаритный чертеж:

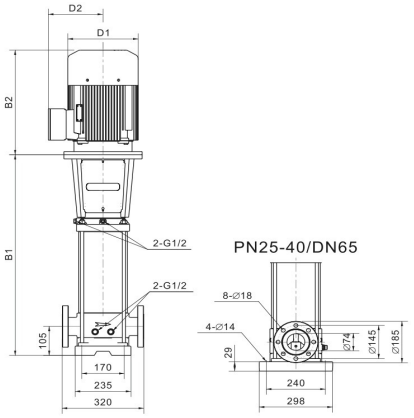

B1	722
B2	430
B1+B2	1152
D1	260
D2	160

Общие сведения:	
Наименование	MV 32-3
Артикул	110135
Тип рабочего колеса	Закрытое
Уплотнение вала	Механического типа
Номинальный расход, $м^3$/ч	32
Номинальный напор, м	40
Запрашиваемые параметры:	
Расход, м3/ч	
Напор, м	
Жидкость:	
Рабочая жидкость	Чистая вода
Диапазон температур	0…+120С
Плотность	998,2 кг/$м^3$ (при +20С)
Материалы:	
Корпус насоса	AISI 304
Рабочее колесо	AISI 304
Монтаж:	
Трубное соединение	Фланцевое
Размер напорного патрубка	DN65
Размер всасывающего патрубка	DN65
Макс. рабочее давление	16
Макс. темп. окружающей среды	+40С
Сведения мотора:	
Номинальная мощность (P2), кВт	5,5
Частота сети, Гц	50
Номинальное напряжение, В	3x380
Номинальный ток, А	10,9
Номинальная скорость, об/мин	2900
Количество полюсов	2
Степень защиты	IP55
Вес и габариты упаковки:	
Вес нетто, кг	103
Вес брутто, кг	123
Габариты упаковки, мм	1300x400x460

Электрическая схема подключения:

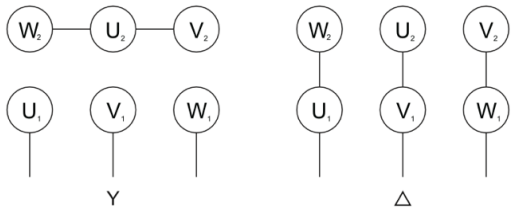

Примечание: