MV 3-15

Вертикальный многоступенчатый насос

8 800 500 63 17
info@onispump.ru
http://onispump.ru

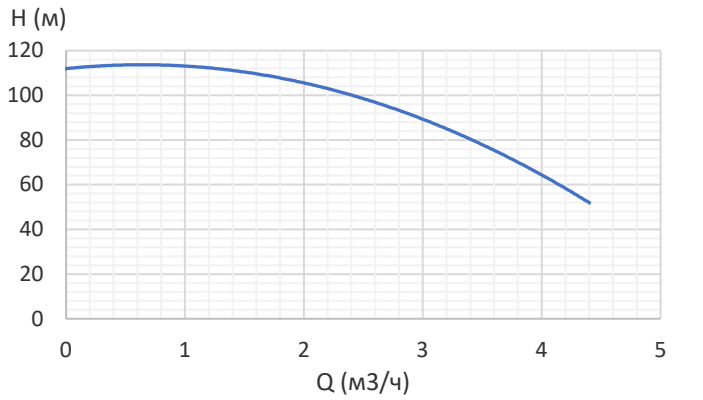

Габаритный чертеж:

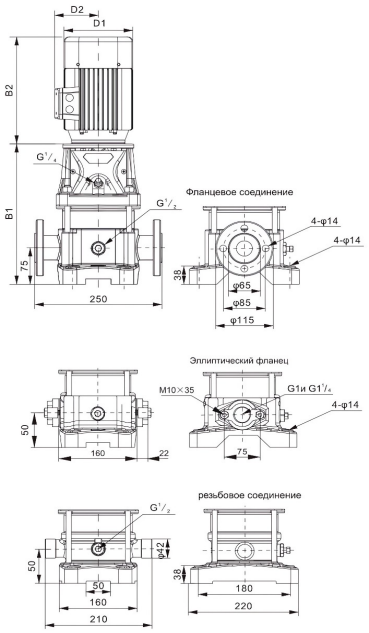

B1	561
B2	280
B1+B2	841
D1	166
D2	115

Общие сведения:	
Наименование	MV 3-15
Артикул	110041
Тип рабочего колеса	Закрытое
Уплотнение вала	Механического типа
Номинальный расход, $м^3$/ч	3
Номинальный напор, м	90
Запрашиваемые параметры:	
Расход, м3/ч	
Напор, м	
Жидкость:	
Рабочая жидкость	Чистая вода
Диапазон температур	0…+120С
Плотность	998,2 кг/$м^3$ (при +20С)
Материалы:	
Корпус насоса	AISI 304
Рабочее колесо	AISI 304
Монтаж:	
Трубное соединение	Фланцевое/резьбовое
Размер напорного патрубка	DN25
Размер всасывающего патрубка	DN25
Макс. рабочее давление	25 бар
Макс. темп. окружающей среды	+40С
Сведения мотора:	
Номинальная мощность (P2), кВт	1,5
Частота сети, Гц	50
Номинальное напряжение, В	3x380
Номинальный ток, А	3,22
Номинальная скорость, об/мин	2900
Количество полюсов	2
Степень защиты	IP55
Вес и габариты упаковки:	
Вес нетто, кг	41
Вес брутто, кг	50
Габариты упаковки, мм	920x330x340

Электрическая схема подключения:

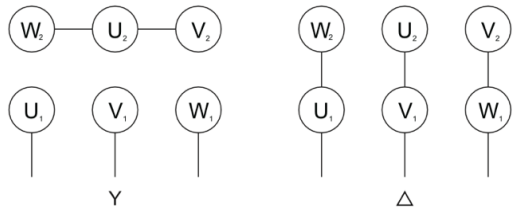

Примечание: