INL65-70-70-22/2

Вертикальный моноблочный насос (In-Line)

8 800 500 63 17
info@onispump.ru
http://onispump.ru

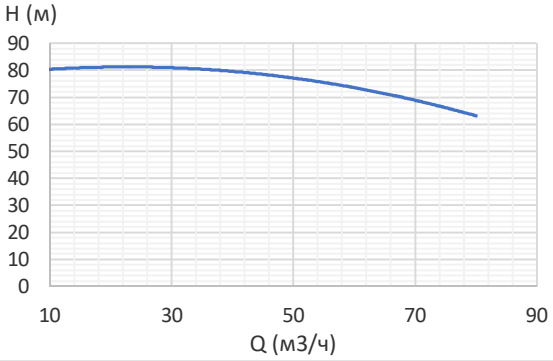

Габаритный чертеж:

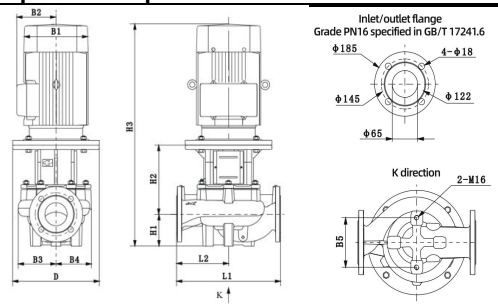

Общие сведения:	
Наименование	INL65-70-70-22/2
Артикул	104028
Тип рабочего колеса	Закрытое
Уплотнение вала	Механического типа
Номинальный расход, $м^3$/ч	70
Номинальный напор, м	70
Запрашиваемые параметры:	
Расход, м3/ч	
Напор, м	
Жидкость:	
Рабочая жидкость	Чистая вода
Диапазон температур	0…+120С
Плотность	998,2 кг/$м^3$ (при +20С)
Материалы:	
Корпус насоса	Чугун
Рабочее колесо	Чугун
Монтаж:	
Стандарт трубного соединения	DIN
Размер напорного патрубка	DN65
Размер всасывающего патрубка	DN65
Макс. рабочее давление	16 бар
Макс. темп. окружающей среды	+40С
Сведения мотора:	
Номинальная мощность (P2), кВт	22
Частота сети, Гц	50
Номинальное напряжение, В	3x380
Номинальный ток, А	41.1
Номинальная скорость, об/мин	2900
Количество полюсов	2
Степень защиты	IP55
Вес и габариты упаковки:	
Вес нетто, кг	246
Вес брутто, кг	286
Габариты упаковки, мм	1120x625x580

D	B1	B2	B3	B4	B5	H1	H2	H3	L1	L2
350	355	267	170	168	144	125	260	963	475	238

Электрическая схема подключения:

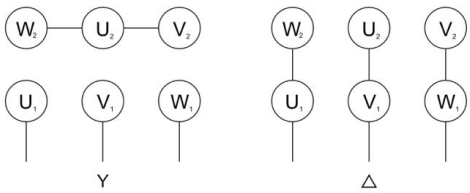

Примечание: